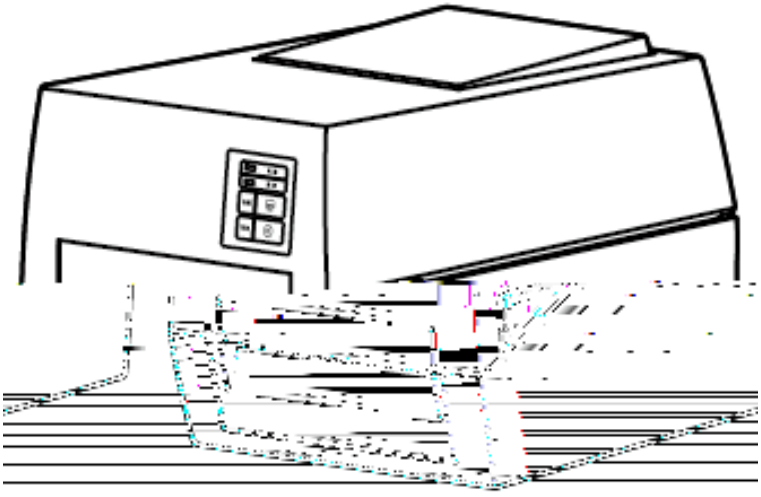

..... 4

..... 5

..... 8

..... 12

..... 14

-
-
-
-
-
-
-
-

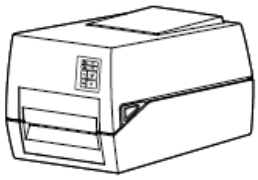

说明书

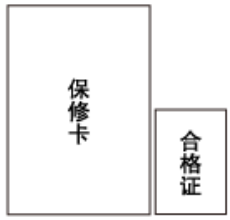
保修卡
合格证

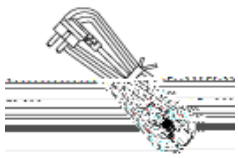

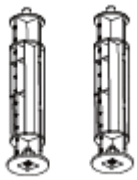

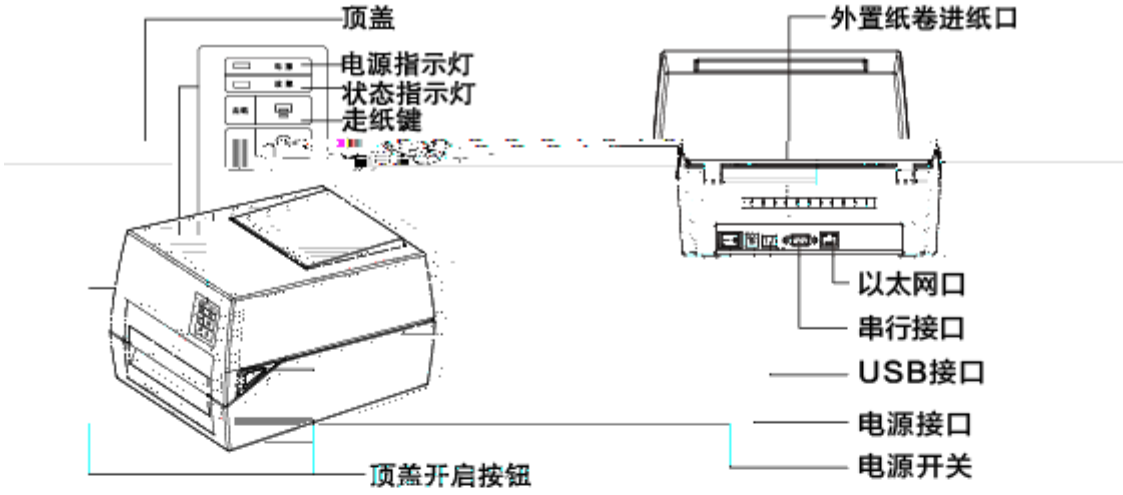
顶盖
电源指示灯
状态指示灯
走纸键
外置纸卷进纸口
以太网口
串行接口
USB接口
电源接口
电源开关
顶盖开启按钮

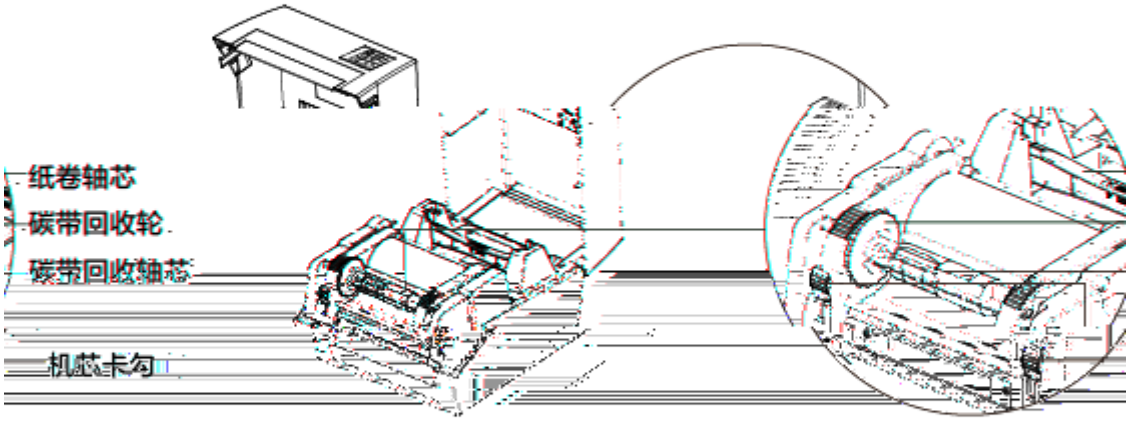
纸卷轴芯
碳带回收轮
碳带回收轴芯
机芯卡勾

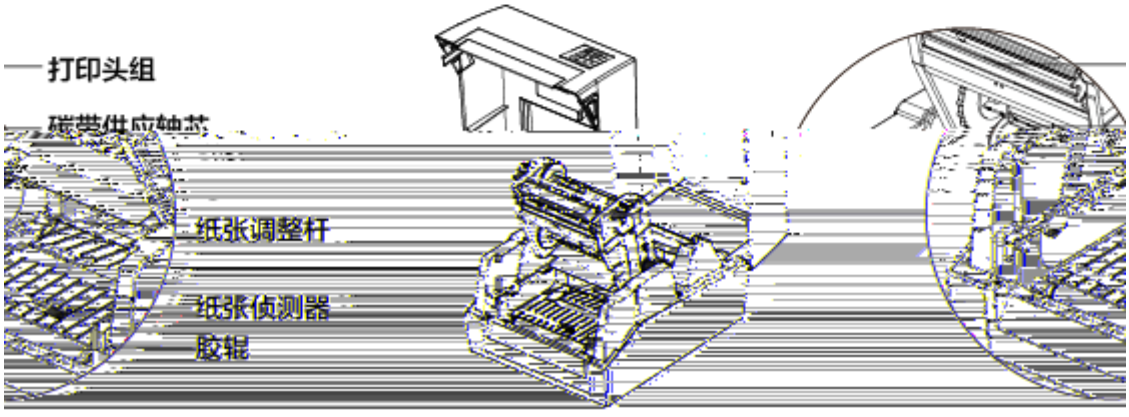
打印头组
碳带供应轴芯
纸张调整杆
纸张侦测器
胶辊

-
-
-

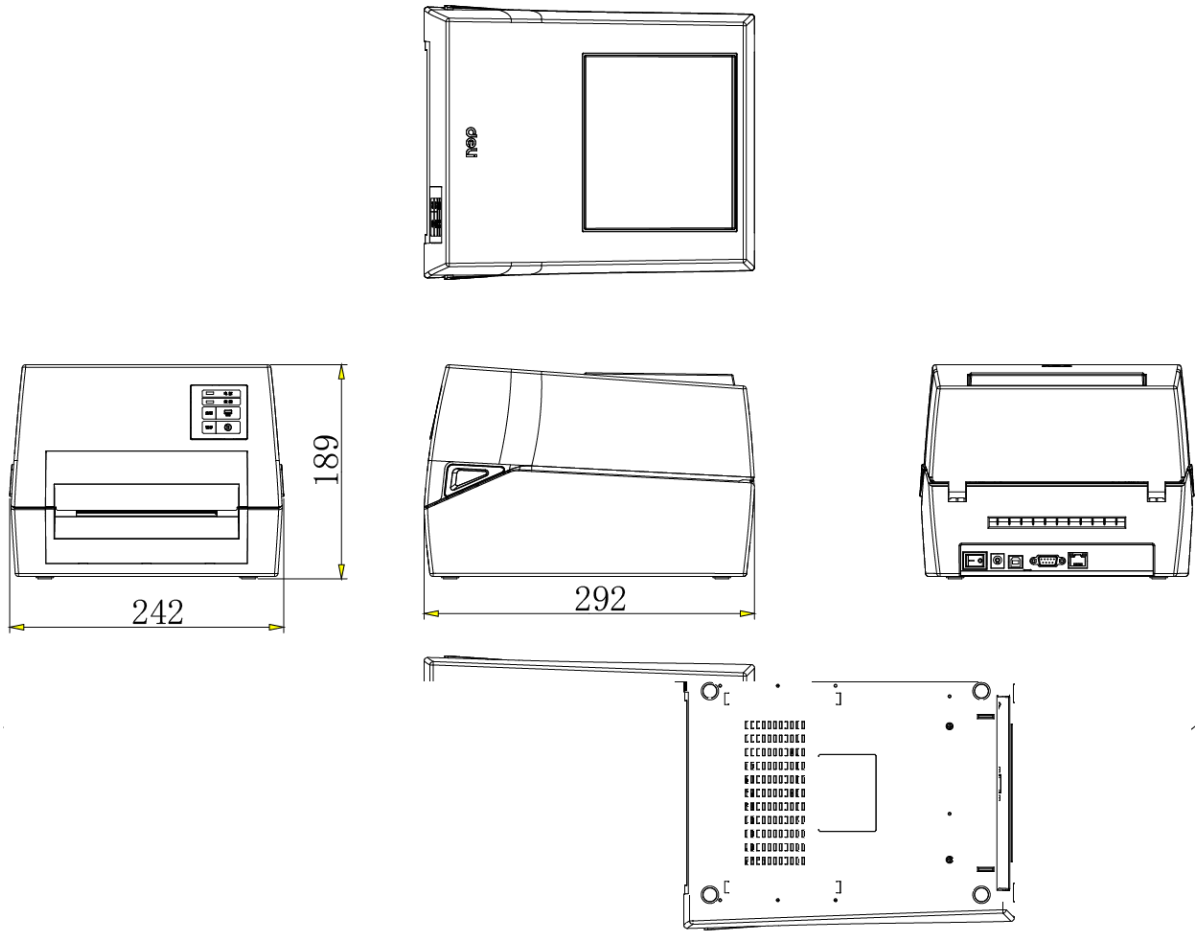
189
242
292

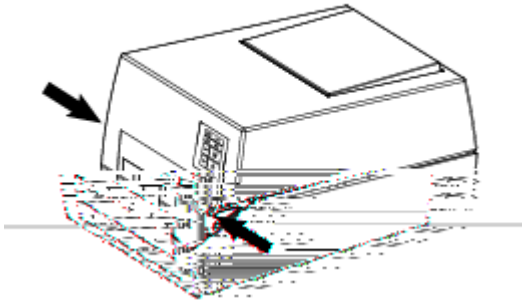

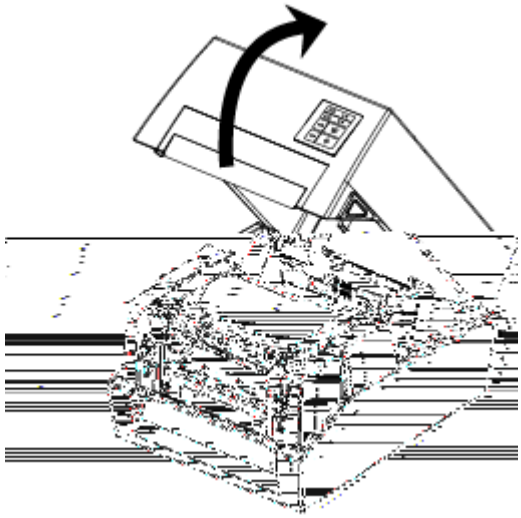

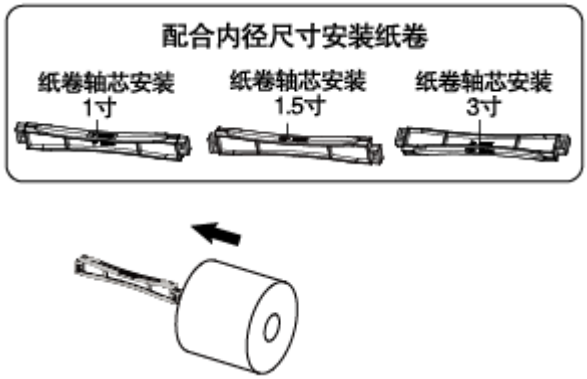
配合内径尺寸安装纸卷
纸卷轴芯安装
1寸
纸卷轴芯安装
1.5寸
纸卷轴芯安装
3寸

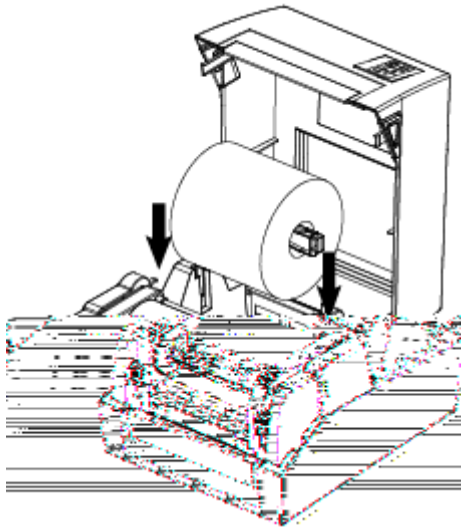

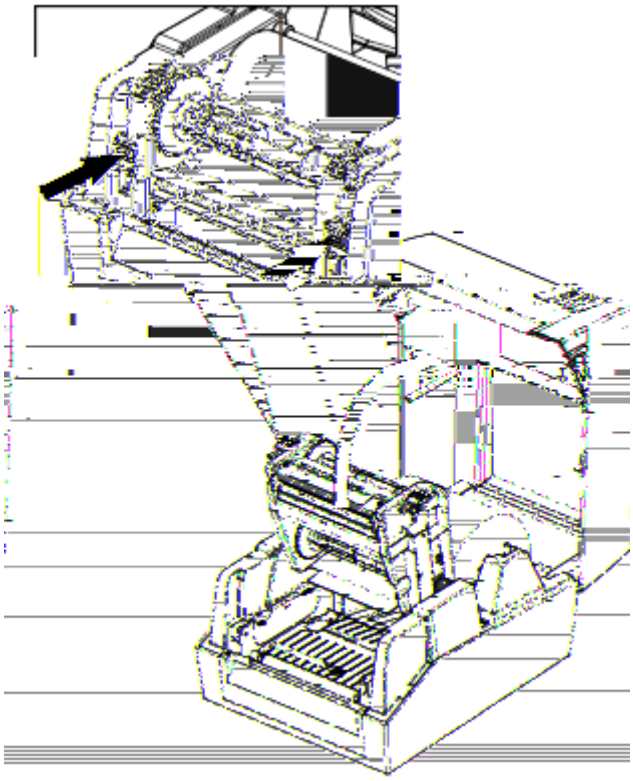

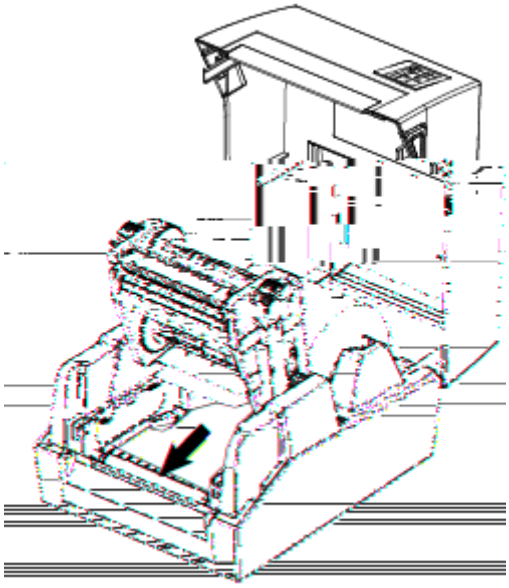

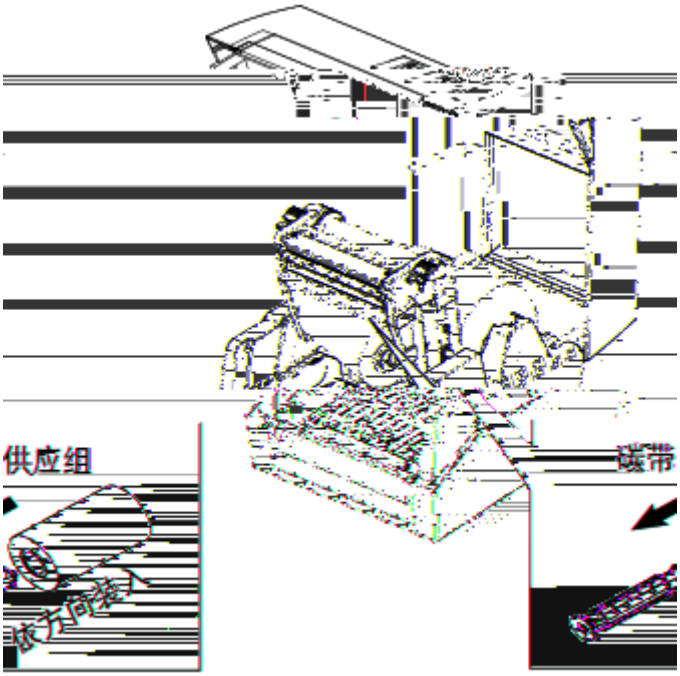
供应组
依方向装入
碳带

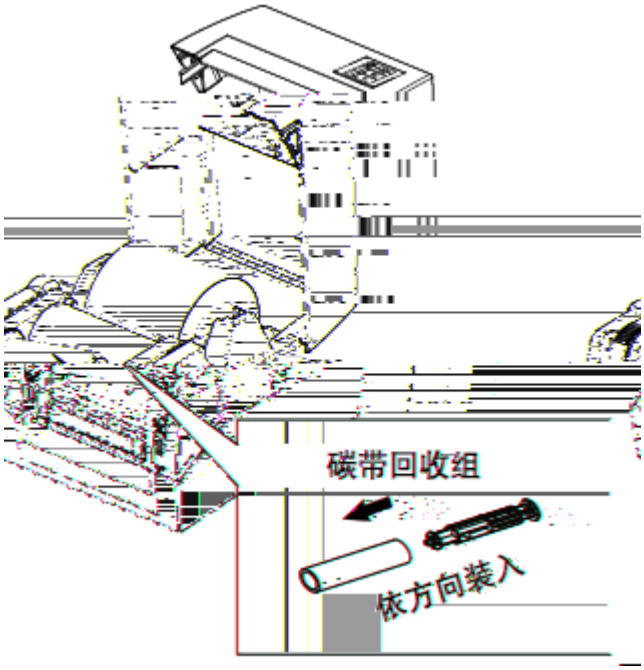
碳带回收组
依方向装入

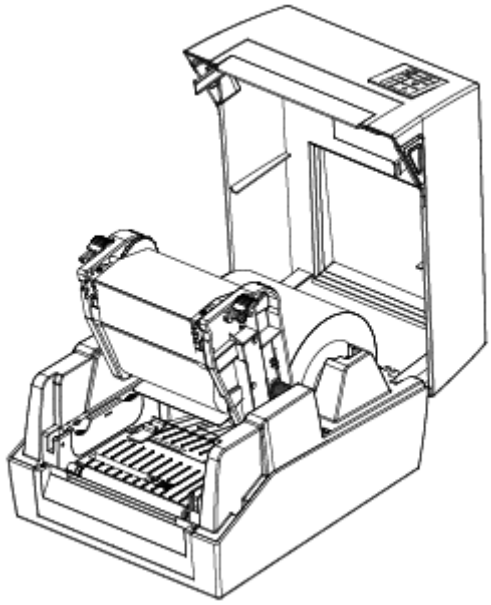

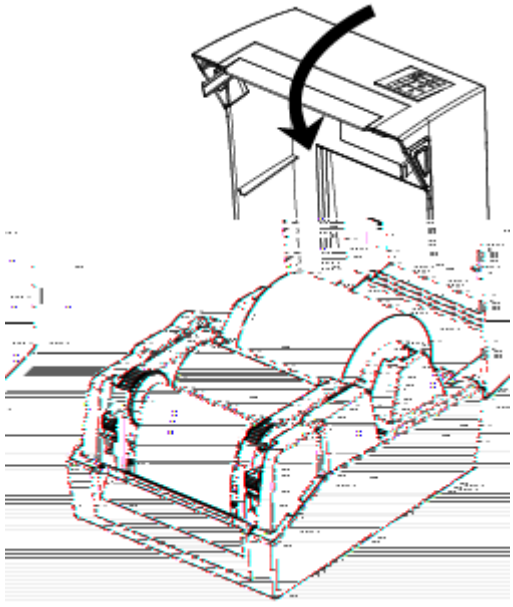

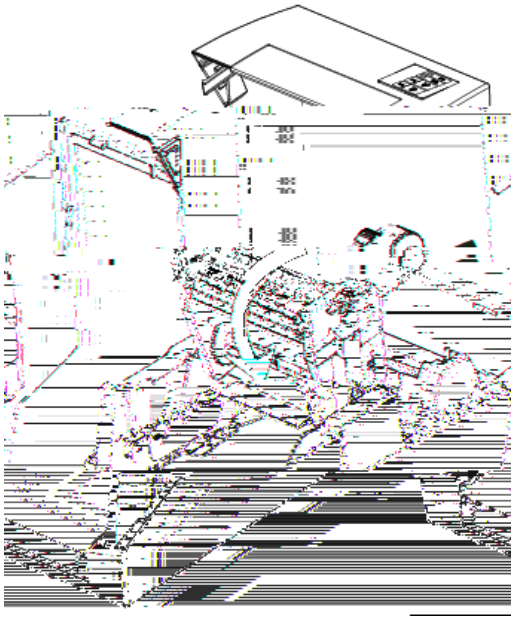

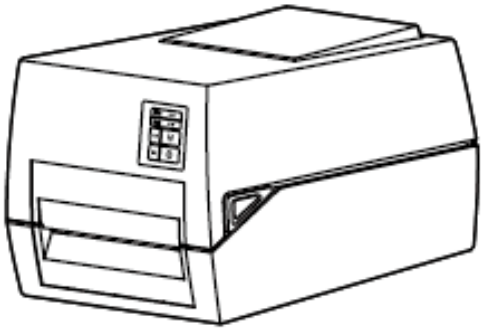

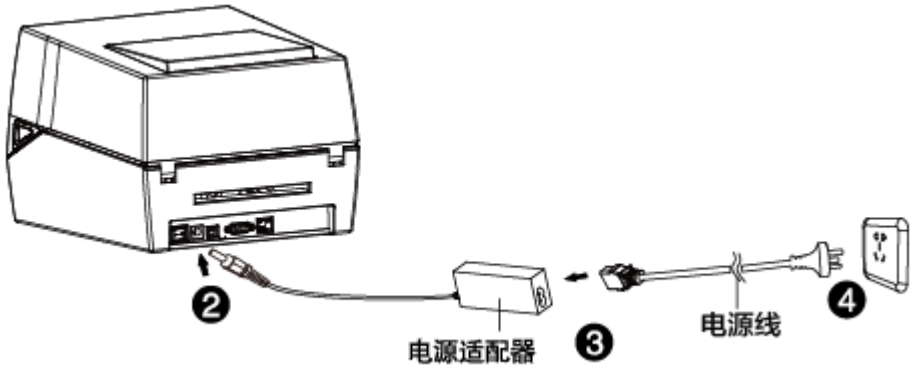
❷
电源适配器
❸
电源线
❹

-
-
-

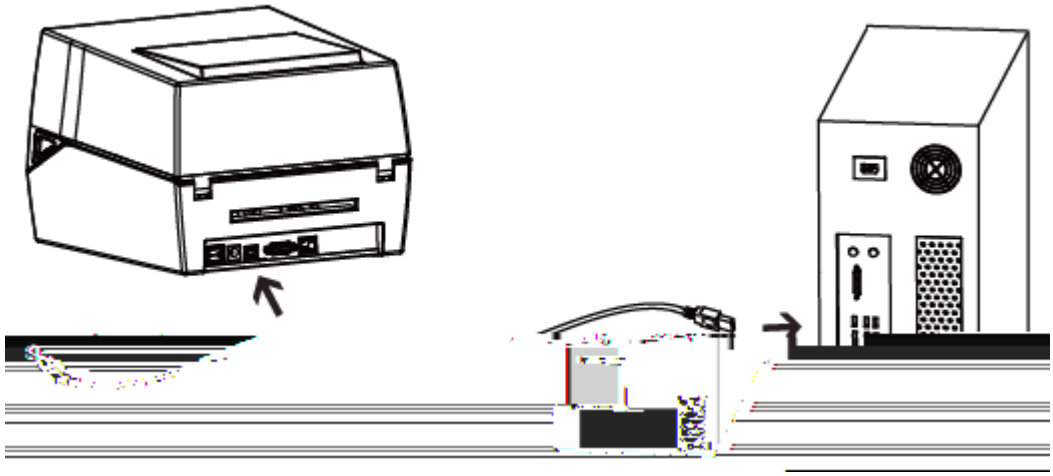

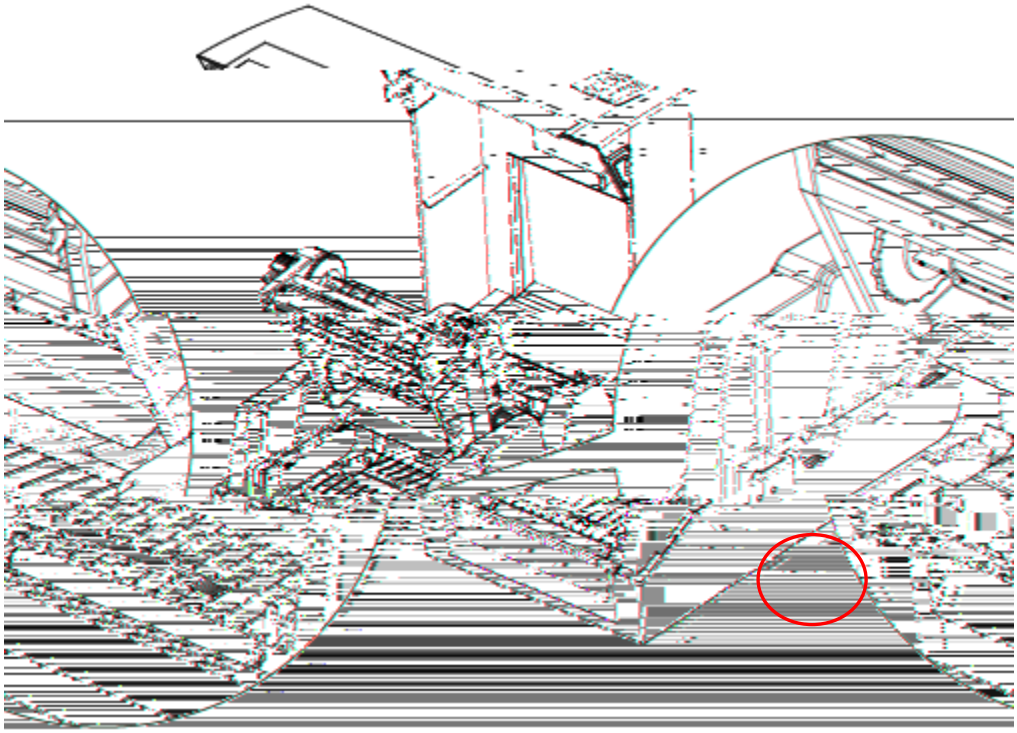

电 源
故 障
走纸
暂停

⚠

⚠

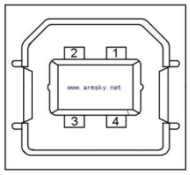
2
1
www.armsky.net
3
4

- **串口**

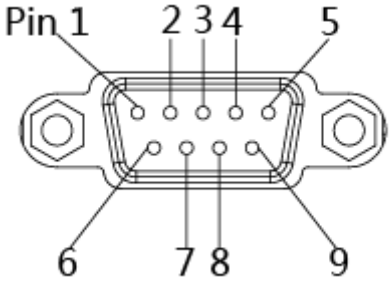
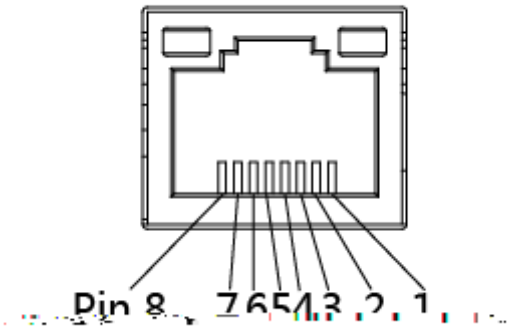
- **以太网口**